発電機関連その他

外部燃料タンク

連続運転時の燃料タンクに

490ℓタイプ

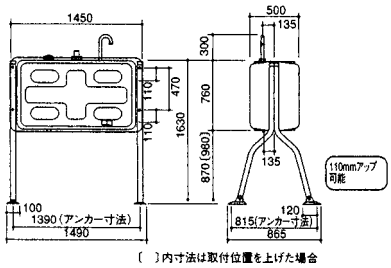

250ℓタイプ

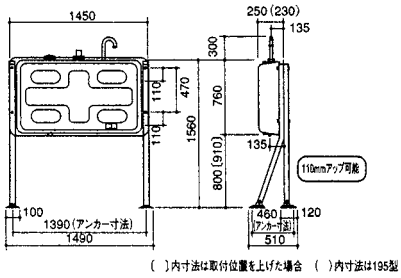

860ℓタイプ

2キロリットルタイプ

容積1998ℓ　容量1798.2ℓ

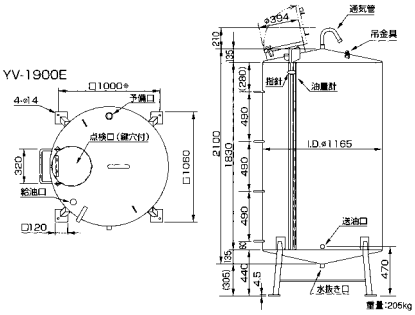

オイルパン（オイルガード）簡易防油堤

海上工事や，工場内等油分対策に

	全長（mm）	全幅（mm）	全高（mm）
2.5kvA 用	1000	600	50
13/25kvA 用	2000	900	50
45/60kvA 用	3000	1100	50
90/150kvA 用	4000	1500	75
200/300kvA 用	4500	2100	75
400kvA 用	5500	1800	100
500/800kvA 用	7000	2100	100

※その他、各種コンプレッサーにも対応するサイズがあります。

負荷試験装置

貴社所有の発電機の負荷試験にもご利用頂けます

項目＼型式	LE-330		LE-625	
周波数 (Hz)	50	60	50	60
容量 (kw)	220	270	413	500
電圧 (V)	200	220	200/400	220/440
電流測定範囲 (A)	20～650	10～720	50～1220/25～610	50～1340/25～670
力率	1.0		1.0	
定格	連続		連続	
抵抗素子材	ステンレス系鋼板		ステンレス系鋼板	
電力可変方式	6段切換器及び微調整器付（連続調整可能）		7段切換器及び微調整器付（連続調整可能）	
冷却方式	強制空冷式		強制空冷式	
寸法 LxWxH (mm)	1900×1400×1700		2100×1600×1725	
重量 (kg)	1300		1900	

弊社カタログのご利用にあたっては「本サイト利用上のご注意」「カタログご使用の注意」をご一読、ご了承の上、ご利用下さい。